IM-45PE-U

Kostkarka do lodu Hoshizaki IM-45PE-U | 47 kg/24h | chłodzona powietrzem | sanityzacja UVC | kostka sześcian | 28x28x32 mm

Chłodnictwo > Kostkarki

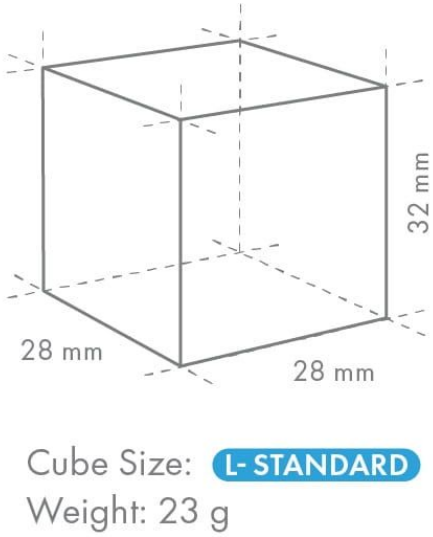

Opis urządzenia

- Wolnostojąca kostkarka IM-45PE-U łączy moduł produkcyjny z wbudowanym zasobnikiem i osiąga wydajność do 47 kg lodu na dobę przy temperaturze otoczenia 10°C i wody 10°C.
- Zamknięty system komór wytwarza zwarte i twarde kostki lodu o wymiarach 28x28x32 mm; każda partia powstaje ze świeżej wody.
- Automatyczny cykl płukania oraz zamknięty obieg wody ograniczają ryzyko zanieczyszczenia podczas produkcji lodu.
- Elektroniczny sterownik zapewnia łatwy dostęp do ustawień, a magnetyczna pompa DC o zmiennej prędkości stabilizuje przepływ wody i ogranicza możliwość wycieków.
- Wyjmowany zbiornik na wodę, filtr powietrza przeznaczony do czyszczenia oraz wymienna uszczelka drzwi upraszczają czynności higieniczne i serwisowe.
- Wersja UltraCube wykorzystuje sanityzację UV-C powietrza i wody jako dodatkowe wsparcie higieny procesu.
- Wbudowany zasobnik mieści około 18 kg lodu i pozwala korzystać z produkcji bez osobnego pojemnika.
- Skraplacz chłodzony powietrzem umożliwia pracę bez dodatkowego obiegu wody skraplacza.
- Obudowa ze stali nierdzewnej została przystosowana do intensywnej eksploatacji i regularnego czyszczenia.

Parametry techniczne

Wymiary [mm]	**503x456x840**
Moc urządzenia [kW]	**0,255**
Pojemność zasobnika [kg]	**18**
Zasobnik	**Wbudowany**
Temperatura otoczenia [°C]	**1 - 40**
Temperatura wody [°C]	**5 - 35**
Czynnik chłodniczy	**R290**
Ilość czynnika chłodniczego [kg]	**0,07**
Kształt lodu	**sześcian**
Wymiary lodu [mm]	**28x28x32**
Masa pojedynczej kostki [g]	**23**
Ciśnienie wody zasilającej [MPa]	**0,07 - 0,8**
System chłodzenia	**powietrzne**

Waga netto [kg]	**44**
Zakres regulacji nóżek [mm]	**90 - 125**
Zużycie wody przy temperaturze otoczenia 10°C i wody 10°C [m³/24h]	**0,11**
Zasilanie	**1/220 - 240V/50Hz**
Wydajność przy temperaturze otoczenia 10°C i wody 10°C [kg/24h]	**47**
Wydajność przy temperaturze otoczenia 21°C i wody 15°C [kg/24h]	**39**
Wydajność przy temperaturze otoczenia 32°C i wody 21°C [kg/24h]	**31**
Sanityzacja UV-C	**Tak**
Pompa spustowa	**Nie**

Producent zastrzega prawo do zmian konstrukcyjnych. Dane wg www.restoquality.pl.